CARTESIO ECO-LOGICA

La Linea Cartesio Eco-logica non teme confronti in termini di **rispetto ambientale**. I dati tecnici dimostrano infatti che essa non nasce da una moda o da abili giochi linguistici del marketing, ma da una scelta e da un preciso impegno per uno sviluppo sostenibile.

La percentuale in peso di materiale riciclato è superiore al **90%** ed il cartone certificato Blaue Engel **garantisce il rispetto dei massimi requisiti di certificazione ambientale**.

Gli imballi, anch'essi realizzati con materiali ecologici, dispongono inoltre di un lay-out di forte impatto emotivo e comunicativo per il consumatore finale.

La Linea Cartesio Eco-logica rappresenta dunque il prodotto ideale per soddisfare ed assecondare le richieste di quella clientela da sempre avvezza ai modelli Cartesio ed anche di quella ormai decisamente orientata su acquisti eco-sostenibili.

L'utilizzo del termine "riciclato" non deve in alcun modo essere confuso od accostato a quello di bassa qualità. Al contrario, sono stati studiati appositi accorgimenti per migliorare la **gradevolezza estetica** dei prodotti come l'utilizzo di una speciale calandratura del cartone che li rende piacevoli al tatto e di aspetto gradevole.

La qualità poi è garantita da Bertesi: **GARANZIA di 20 anni** sulla Linea Cartesio Eco-logica*.

Linea di cartelle sospese di gamma medio-alta, caratterizzate dal miglior **rapporto qualità/prezzo** presente oggi sul mercato. Si tratta di un modello storico di Bertesi, prodotto **dal 1968,** è a tutt'oggi **il più venduto sul mercato italiano.**

Compiuti i suoi primi 40 anni, la Linea Cartesio **si è rinnovata in versione eco-logica** con le seguenti caratteristiche:

- aste di sospensione in polystirene nero antiurto. Le aste sono estremamente robuste (spessore 6 mm.) e rispettose della natura in quanto realizzate con **materiali plastici completamente rigenerati**;

- struttura in robusto cartoncino ecologico 240 g/m^2 ottenuto con **fibre riciclate al 100% (Blaue Engel)**;

- cartone fissato alle aste di sospensione tramite robusti rivetti metallici per **garantire elevate performance di resistenza e durata**;

- portacartellino ad effetto lenticolare lungo 31cm (cassetto) e 14cm (armadio);

- etichette con bordo colorato per l'immediata individuazione dei fascicoli;

- **imballo ecologico** realizzato con cartone riciclato. I colori utilizzati per la stampa sono ad acqua e non nocivi.

*Per tutte le informazioni si vedano le "condizioni generali di garanzia" presenti nell'ultima pagina del catalogo.

CARTELLE SOSPESE PER ARMADIO
Serie 114 Beta

Aste di sospensione: polystyrene nero antiurto rigenerato al 100%
Cartone: ecologico (blaue engel) 240 g/m²
Assemblaggio: rivetti metallici
Colori disponibili: avana
Portacartellino: lente visore ad effetto lenticolare lunga 140 mm
Sistema di collegamento: ad incastro
Fondo: V e U 30 mm
Confezione: 25 e 100 pezzi

L'incavo frontale semplifica e velocizza l'attività di inserimento/prelevamento dei documenti.

codice prodotto	descrizione	confezione	colore
114 F Beta - C1	Cartesio Eco - interasse 33 cm fondo V	100	avana
114 F Beta 3 - C1	Cartesio Eco - interasse 33 cm fondo U3	100	avana
114 M Beta 295 - C1	Cartesio Eco - interasse 33 cm H 29,5 fondo V	100	avana
114 M Beta 305 - B2	Cartesio - interasse 33 cm H 30,5 fondo V	50	arancio
114 M Beta 330 - C1	Cartesio Eco - interasse 33 cm H 33 fondo V	100	avana

codice prodotto	descrizione	confezione	colore
114 F Beta - A1	Cartesio Eco - interasse 33 cm fondo V	25	avana
114 F Beta 3 - A1	Cartesio Eco - interasse 33 cm fondo U3	25	avana

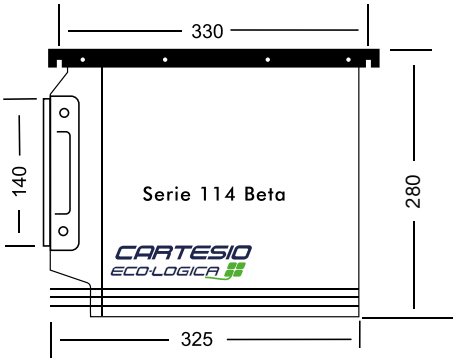

CARTELLE SOSPESE PER CASSETTO
Serie 100

Aste di sospensione: polystyrene nero antiurto rigenerato al 100%
Cartone: ecologico (blaue engel) 240 g/m²
Assemblaggio: rivetti metallici
Colori disponibili: avana
Portacartellino: lente visore ad effetto lenticolare lunga 310 mm
Fondo: V e U 30 mm
Confezione: 25 e 100 pezzi

Il sistema di fissaggio del cartone alle barre di sospensione tramite rivetti metallici garantisce elevatissime performance di resistenza e durata.

codice prodotto	descrizione	confezione	colore
100/330 - C1	Cartesio Eco - interasse 33 cm fondo V	100	avana
100/330 3 - C1	Cartesio Eco - interasse 33 cm fondo U3	100	avana
100/380 - C1	Cartesio Eco - interasse 38 cm fondo V	100	avana
100/380 3 - C1	Cartesio Eco - interasse 38 cm fondo U3	100	avana
100/395 - C1	Cartesio Eco - interasse 39÷39,8 cm fondo V	100	avana
100/395 3 - C1	Cartesio Eco - interasse 39÷39,8 cm fondo U3	100	avana

codice prodotto	descrizione	confezione	colore
100/330 - A1	Cartesio Eco - interasse 33 cm fondo V	25	avana
100/330 3 - A1	Cartesio Eco - interasse 33 cm fondo U3	25	avana
100/395 - A1	Cartesio Eco - interasse 39÷39,8 cm fondo V	25	avana
100/395 3 - A1	Cartesio Eco - interasse 39÷39,8 cm fondo U3	25	avana

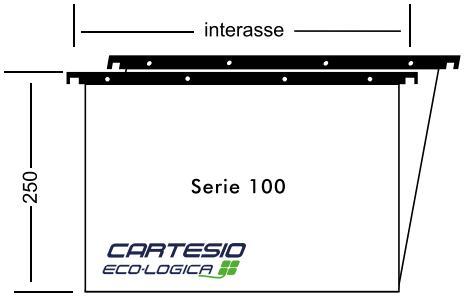

CARTESIO

CARTESIO è la linea di cartelle sospese più conosciuta ed apprezzata da oltre 50 anni, ideale per chi ricerca il **rapporto qualità/prezzo più vantaggioso**. Dalla sua nascita ha superato i **200 milioni di pezzi venduti** sul mercato italiano. I materiali utilizzati e le tecniche di fabbricazione rendono questi modelli robusti e resistenti, adatti per ogni utilizzo e per ogni tipologia di archiviazione.

- aste di sospensione in polystyrene nero antiurto con spessore maggiorato di 6mm;

- struttura in robustissimo cartone Kraft 240 g/m²;

- cartone fissato alle aste di sospensione tramite robusti rivetti metallici;

- portacartellino ad effetto lenticolare lungo 31cm (cassetto) e 14 cm (armadio);

- nei modelli per cassetto, uno speciale accorgimento nei ganci di sospensione consente di utilizzare un unico modello sia per interassi di 39 cm sia per quelli mod. Olivetti di 39,8 cm;

- nelle versioni per armadio l'incavo frontale (profilo tipo F) semplifica e velocizza l'attività di inserimento/prelevamento dei documenti.

CARTESIO PP è la variante in polipropilene della Linea Cartesio.
Modelli fondo a V: realizzati con foglio di spessore 300 micron nei colori blu, rosso, giallo e verde.
Modelli fondo ad U: realizzati con foglio di spessore 500 micron fustellato con dorso 3 cm. Disponibili nel colore blu.

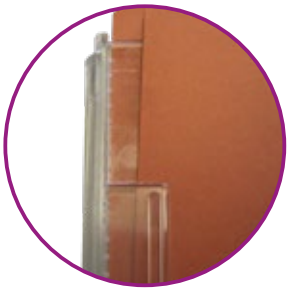

Sistema di collegamento ad incastro
nei modelli per armadio

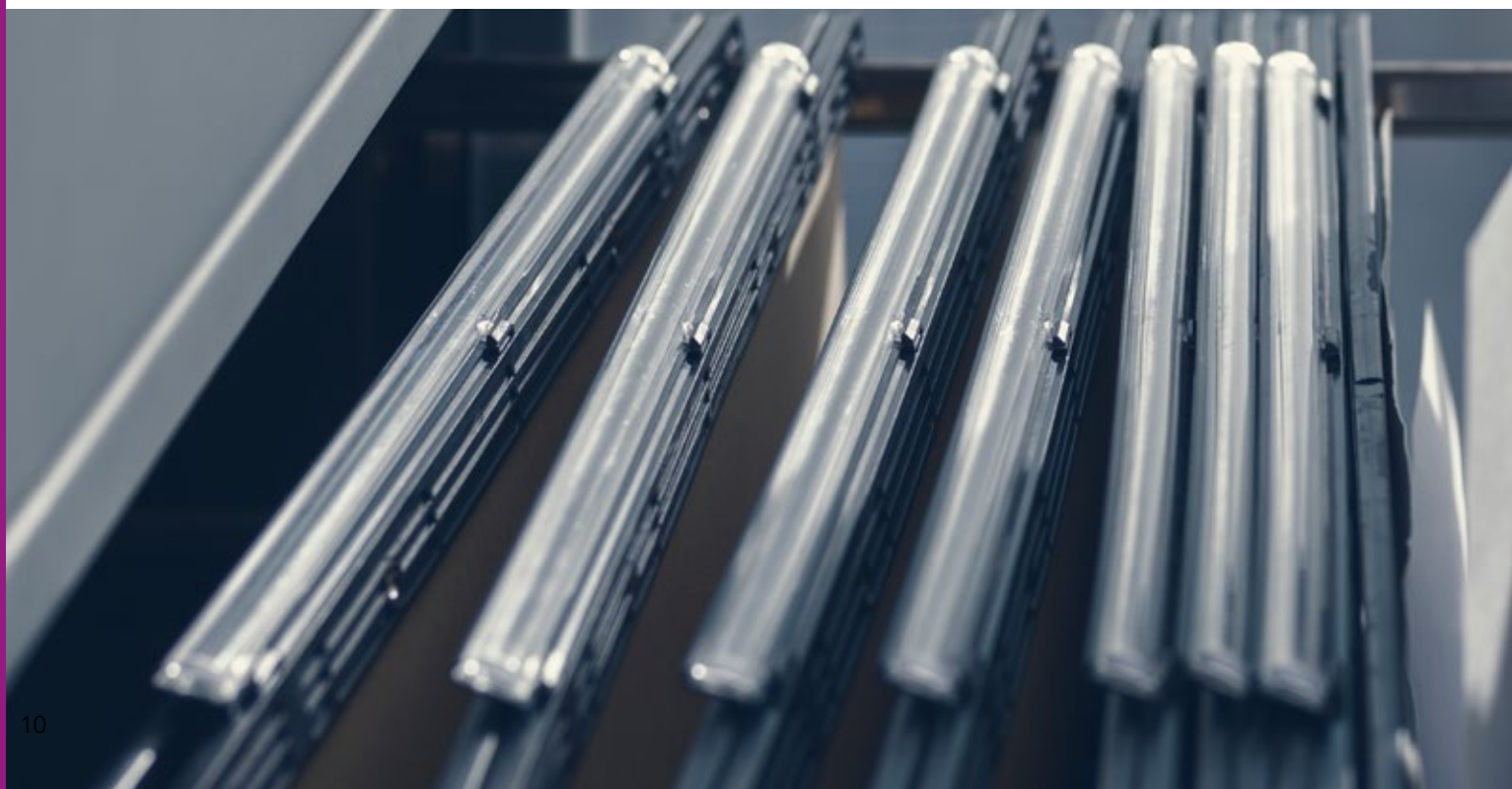

CARTESIO PLUS

CARTESIO PLUS aggiunge, alle ottime caratteristiche tecnico-qualitative della Linea Cartesio, il sistema di collegamento in continuo delle cartelle tramite **bottoni a pressione**.

Questo accorgimento, oltre ad impedire la perdita involontaria di documenti od un'errata archiviazione tra le cartelle, garantisce una **maggiore resistenza e durata** dei prodotti.

Il peso delle singole pratiche viene infatti distribuito sull'intero archivio evitando così che un carico eccessivo possa danneggiare irrimediabilmente il prodotto.

La Linea Cartesio Plus rappresenta pertanto il prodotto ideale per quei professionisti che intendono gestire la propria documentazione con la massima sicurezza e precisione.

Nuovo lenticolare con visibilità maggiorata del 30%

Sistema di collegamento con bottoni a pressione

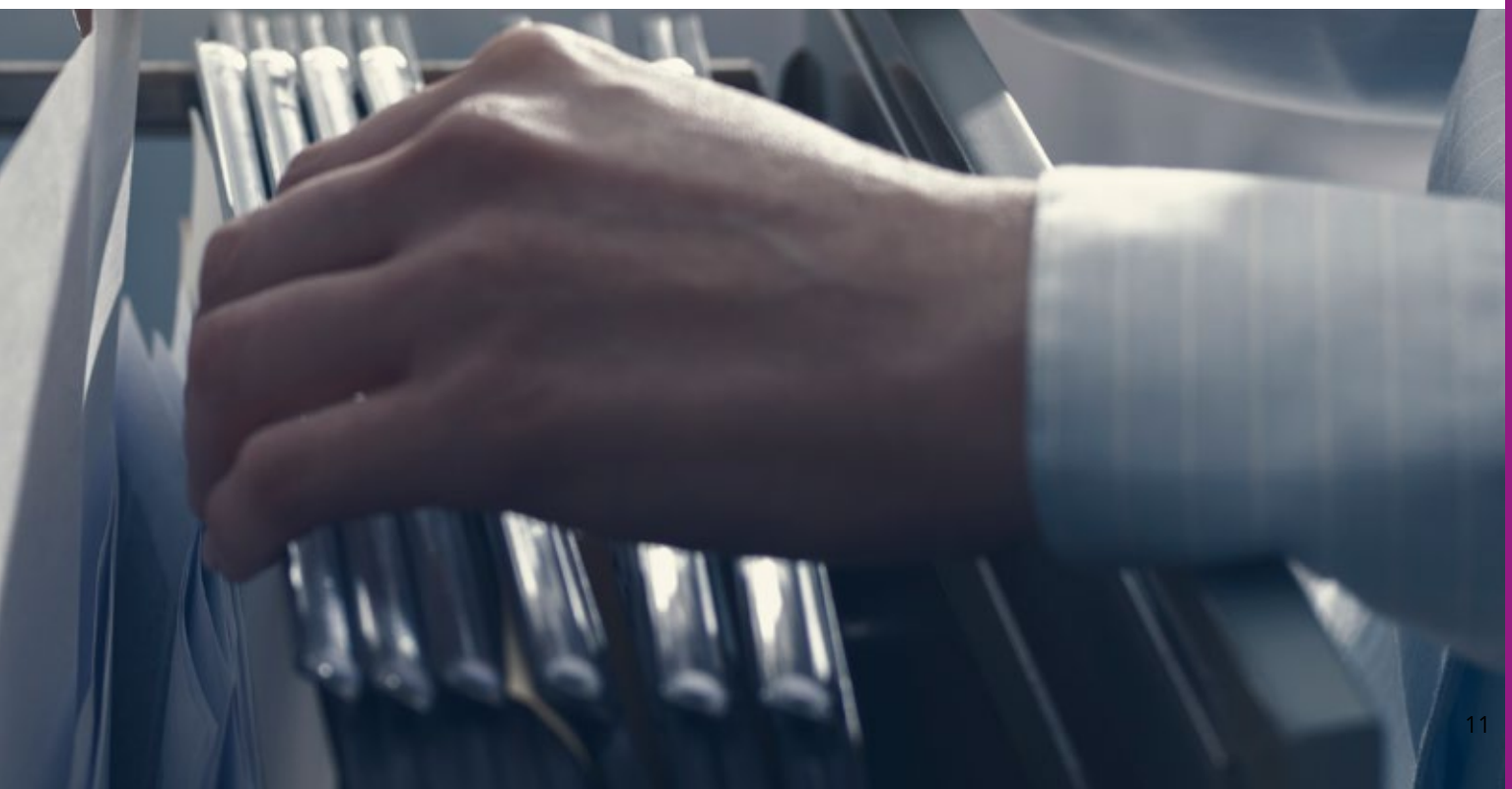

CARTESIO

Better

50 anni

CARTELLE SOSPESE PER ARMADIO
Serie 114 Beta

Aste di sospensione: polystyrene nero antiurto (spessore 5 mm)
Cartone: kraft 240 g/m²
Assemblaggio: rivetti metallici
Colori disponibili: arancio
Portacartellino: lente visore ad effetto lenticolare lunga 140 mm
Sistema di collegamento: ad incastro (Beta)
Fondo: V, U 30 mm, U 50mm
Confezione: 25 e 50 pezzi

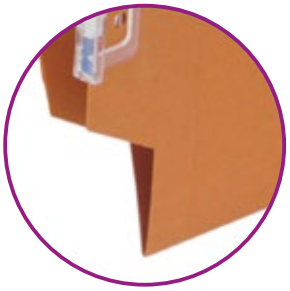

profilo tipo F

profilo tipo M

La parte frontale, maggiormente soggetta ad usura, è rinforzata con un doppio bordo di cartone incollato.

codice prodotto	descrizione	confezione	colore
114 F Beta - B2	Cartesio - interasse 33 cm fondo V	50	arancio
114 F Beta 3 - B2	Cartesio - interasse 33 cm fondo U3	50	arancio
114 M Beta 5 - B2	Cartesio - interasse 33 cm fondo U5	50	arancio

codice prodotto	descrizione	confezione	colore
114 F Beta - A2	Cartesio - interasse 33 cm fondo V	25	arancio
114 F Beta 3 - A2	Cartesio - interasse 33 cm fondo U3	25	arancio

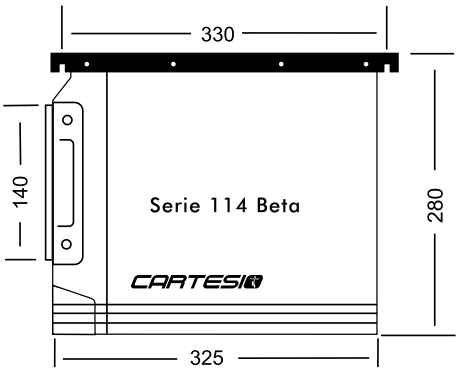

CARTESIO

Better

50 anni

CARTELLE SOSPESE PER CASSETTO
Serie 100

Aste di sospensione: polystyrene nero antiurto (spessore 6 mm)
Cartone: kraft 240 g/m²
Assemblaggio: rivetti metallici
Colori disponibili: arancio
Portacartellino: lente visore ad effetto lenticolare lunga 310 mm
Fondo: V, U 30 mm
Confezione: 25 e 50 pezzi

Il sistema di fissaggio del cartone alle barre di sospensione tramite rivetti metallici garantisce elevatissime performance di resistenza e durata.

codice prodotto	descrizione	confezione	colore
100/330 - B2	Cartesio - interasse 33 cm fondo V	50	arancio
100/330 3 - B2	Cartesio - interasse 33 cm fondo U3	50	arancio
100/380 - B2	Cartesio - interasse 38 cm fondo V	50	arancio
100/380 3 - B2	Cartesio - interasse 38 cm fondo U3	50	arancio
100/395 - B2	Cartesio - interasse 39÷39,8 cm fondo V	50	arancio
100/395 3 - B2	Cartesio - interasse 39÷39,8 cm fondo U3	50	arancio

codice prodotto	descrizione	confezione	colore
100/330 - A2	Cartesio - interasse 33 cm fondo V	25	arancio
100/330 3 - A2	Cartesio - interasse 33 cm fondo U3	25	arancio
100/395 - A2	Cartesio - interasse 39÷39,8 cm fondo V	25	arancio
100/395 3 - A2	Cartesio - interasse 39÷39,8 cm fondo U3	25	arancio

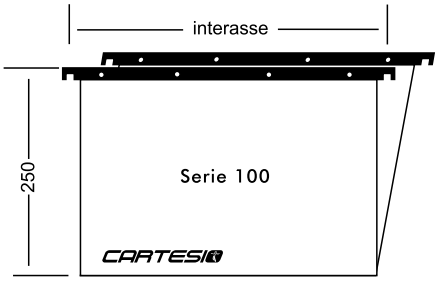

CARTESIO PLUS

Best

CARTELLE SOSPESE PER ARMADIO
Serie 314 M Link

Aste di sospensione: polystyrene nero antiurto (spessore 5 mm)
Cartone: kraft 240 g/m²
Assemblaggio: rivetti metallici
Colori disponibili: arancio
Portacartellino: lente visore ad effetto lenticolare lunga 140 mm
Sistema di collegamento: con bottoni a pressione
Fondo: V, U 30 mm, U 50 mm
Confezione: 25 pezzi

Innovativo sistema di collegamento delle cartelle tramite bottoni a pressione. Garantisce la massima precisione e sicurezza per una corretta archiviazione dei documenti.

codice prodotto	descrizione	confezione	colore
314 M Link - A2	Cartesio Plus - interasse 33 cm fondo V	25	arancio
314 M Link 3 - A2	Cartesio Plus - interasse 33 cm fondo U3	25	arancio
314 M Link 5 - A2	Cartesio Plus - interasse 33 cm fondo U5	25	arancio

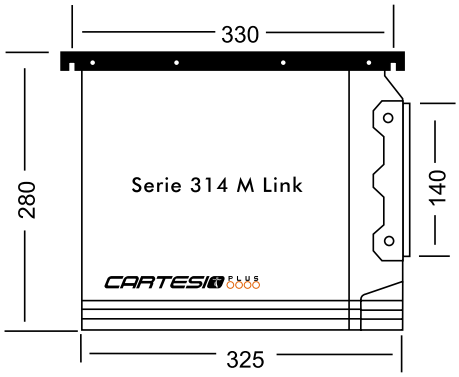

CARTESIO PLUS

Best

CARTELLE SOSPESE PER CASSETTO
Serie 300 Link

Aste di sospensione: polystyrene nero antiurto (spessore 6 mm)
Cartone: kraft 240 g/m²
Assemblaggio: rivetti metallici
Colori disponibili: arancio
Portacartellino: lente visore ad effetto lenticolare lunga 310 mm
Sistema di collegamento: con bottoni a pressione
Fondo: V, U 30 mm
Confezione: 25 pezzi

Innovativo sistema di collegamento delle cartelle tramite bottoni a pressione. Garantisce la massima precisione e sicurezza per una corretta archiviazione dei documenti.

codice prodotto	descrizione	confezione	colore
300/330 Link - A2	Cartesio Plus - interasse 33 cm fondo V	25	arancio
300/330 Link 3 - A2	Cartesio Plus - interasse 33 cm fondo U3	25	arancio
300/395 Link - A2	Cartesio Plus - interasse 39÷39,8 cm fondo V	25	arancio
300/395 Link 3 - A2	Cartesio Plus - interasse 39÷39,8 cm fondo U3	25	arancio

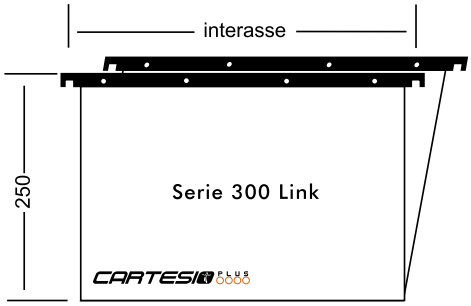

CARTESIO PP

Best

CARTELLE SOSPESE PER ARMADIO
Serie 514 Beta

Aste di sospensione: polystyrene nero antiurto (spessore 5 mm)
Materiale:
- Modelli fondo a V: polipropilene spessore 300 micron
- Modelli fondo ad U: polipropilene spessore 500 micron

Assemblaggio: rivetti metallici
Colori disponibili: rosso, blu, giallo, verde
Portacartellino: lente visore ad effetto lenticolare lunga 140 mm
Sistema di collegamento: ad incastro
Fondo: V, U 30 mm (colore blu)
Confezione: 25 pezzi

codice prodotto	descrizione	confezione	colore
514 M Beta - A...	Cartesio PP - interasse 33 cm fondo V	25	3 4 5 6
514 M Beta 3 - A3	Cartesio PP - interasse 33 cm fondo U3	25	3 blu

ESEMPIO

codice prodotto	descrizione	confezione	colore
514 M Beta - A4	Cartesio PP - interasse 33 cm fondo V	25	4 rosso
514 M Beta - A5	Cartesio PP - interasse 33 cm fondo V	25	5 giallo

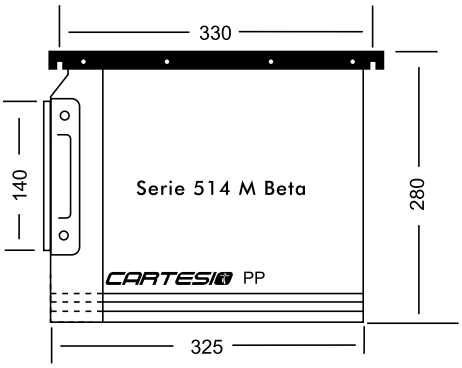

CARTESIO PP

Best

CARTELLE SOSPESE PER CASSETTO
Serie 500

Aste di sospensione: polystyrene nero antiurto (spessore 6 mm)
Materiale:
- Modelli fondo a V: polipropilene spessore 300 micron
- Modelli fondo ad U: polipropilene spessore 500 micron

Assemblaggio: rivetti metallici
Colori disponibili: rosso, blu, giallo, verde
Portacartellino: lente visore ad effetto lenticolare lunga 310 mm
Fondo: V, U 30 mm (colore blu)
Confezione: 25 pezzi

codice prodotto	descrizione	confezione	colore
500/330 - A...	Cartesio PP - interasse 33 cm fondo V	25	3 4 5 6
500/395 - A...	Cartesio PP - interasse 39÷39,8 cm fondo V	25	3 4 5 6
500/395 3 - A3	Cartesio PP - interasse 39÷39,8 cm fondo U3	25	3 blu

ESEMPIO
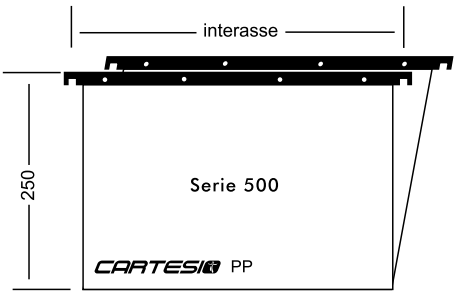
codice prodotto	descrizione	confezione	colore
500/330 - A4	Cartesio PP - interasse 33 cm fondo V	25	4 rosso
500/395 - A5	Cartesio PP - interasse 39÷39,8 cm fondo V	25	5 giallo
500/395 - A6	Cartesio PP - interasse 39÷39,8 cm fondo V	25	6 verde